RADIK HYGIENE

Панельный отопительный прибор для среды с высокими требованиями к гигиене и чистоте с гладкой лицевой панелью и боковым подключением



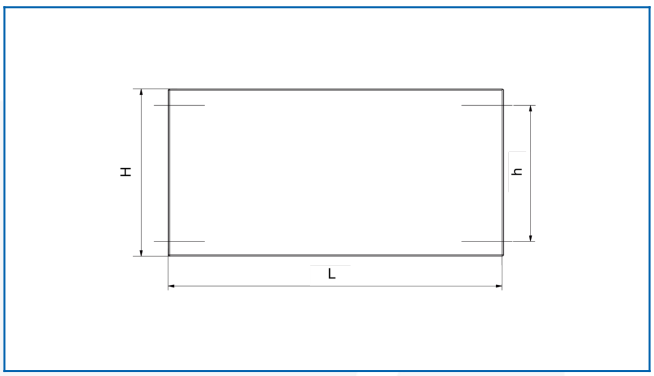

Заданные фильтры

Тепловая мощность: t_1: 75 °C | t_2: 65 °C | t_i: 20 °C | Δt: 50 °C

